mecánicas ELÍAS

REBANADORA DE PAN
RB-SM

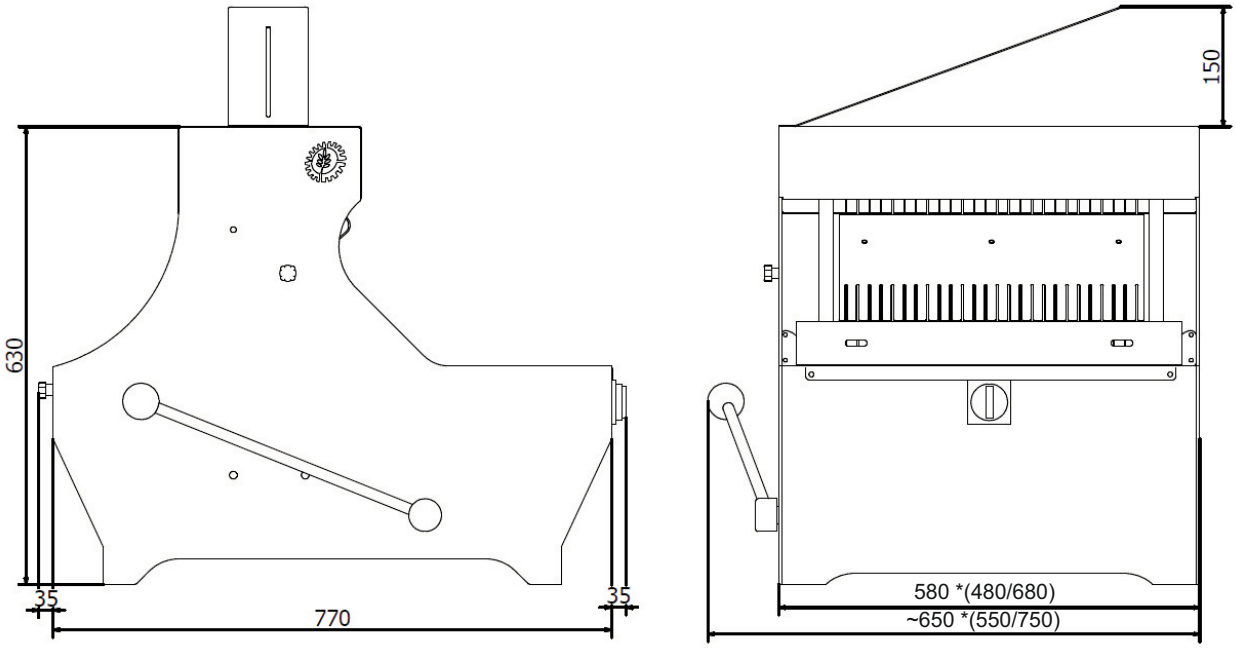

*Opcional / Optional / En option.

FICHA TECNICA
RB-SM

-Máquina muy silenciosa y sin vibraciones.
-Sin mantenimiento.
-Gruesos de corte disponibles: 7/8/10/12/14/16/18/20/22 mm
-Color blanco , otros bajo pedido.
-Fácil sustitución de las cuchillas cortadoras
-Cajón recoge migas.
-Peso 110 kg
-Dimensión máxima de corte: 155x435 MM *(335/535 MM)
-Motor 0´37 kw 220Mono ; 220/380 TRF; 50/60 Hz

TECHNICAL DATA
RB-SM

- Machine very silent and vibration free.
- No Maintenance.
- Cut avaliable: 7/8/10/12/14/16/18/20/22
- Color White, others on request.
- Easy replacement of the cutting blades.
- Crumb drawer.
- Weight 110 kg
- Maximum cutting dimension: 155x435 MM *(335/535 MM)
- Motor 0´37 kW; 220 Mono-phase; 220-380 Tree-Phase; 50/60 Hz

FICHE TECHNIQUE
RB-SM

- Machine très silencieuse et sans vibration.
- Pas d'entretien.
- Couper disponible: 7/8/10/12/14/16/18/20/22
- Couleur blanc, autres sur demande.
- Remplacement facile des lames découpe.
- Tiroir ramasse-miettes.
- Poids 110 kg
- Dimension maximale de coupe: 155x435 MM *(335/535 MM)
- Moteur 0'37 kW, 220 Mono-phase; 220-380 Arbre-phase, 50/60 Hz

mecánicas ELÍAS

Construcciones Mecánicas Elías S.L.

Ntra. Sra. De Las Mercedes, 67
13350 Moral de Calatrava (Ciudad Real)
Tel: 926 319 781 Fax: 926 319 355
info@mecanicaselias.com
www.mecanicaselias.com

Distribuidor: